Southco®- Maniglie e impugnature

- **Leggere**
- **Installazione rapida**
- **Quattro misure/stili**

Misura piccola (Serie 100)

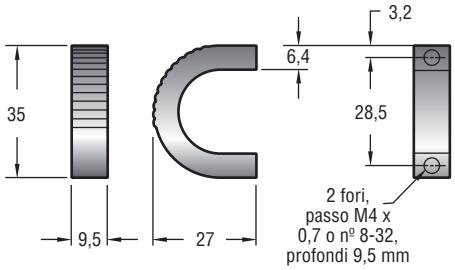

Filetto	NUMERO DI PARTE (Imballato a strati)†.	
	Anodizzato nero	Anodizzato chiaro
Americano standard	B4-10-103-15-3 ●	B4-10-103-11-3 ●
Metrico	B4-50-103-15-3 ●	B4-50-103-11-3 ●

† Per maniglie confezionate singolarmente omettere l'ultima cifra..
Ad es: B4-10-103-11

Misura media (Serie 200)

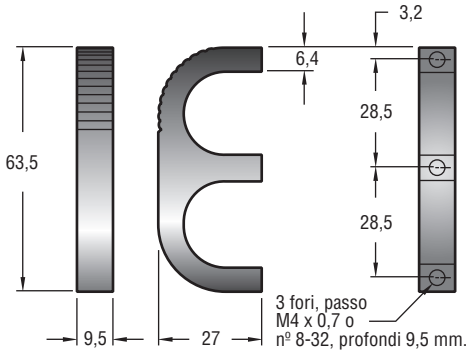

Filetto	NUMERO DI PARTE (Imballato a strati)†.	
	Anodizzato nero	Anodizzato chiaro
Americano standard	B4-10-203-15-3 ●	B4-10-203-11-3 ●
Metrico	B4-50-203-15-3 ●	B4-50-203-11-3 ●

† Per maniglie confezionate singolarmente omettere l'ultima cifra.. Ad es: B4-10-203-11

Misura grande (Serie 300) ed extra grande (Serie 400)

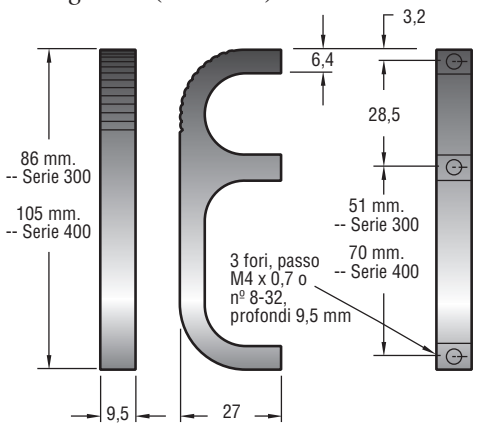

Filetto	NUMERO DI PARTE (Imballato a strati)†.	
	Anodizzato nero	Anodizzato chiaro
SERIE 300		
Americano standard	B4-10-303-15-3 ●	B4-10-303-11-3 ●
Metrico	B4-50-303-15-3 ●	B4-50-303-11-3 ●

Filetto	NUMERO DI PARTE (Imballato a strati)†.	
	Anodizzato nero	Anodizzato chiaro
SERIE 400		
Americano standard	B4-10-403-15-3 ●	B4-10-403-11-3 ●
Metrico	B4-50-403-15-3 ●	B4-50-403-11-3 ●

Materiali e finitura

Alluminio 6063, anodizzato chiaro o nero.

Installazione

Lunghezza delle viti = spessore del pannello più 9,5 mm.
Montare con viti nº 8-32 o M4 x 0,7 (non fornite).
NOTA - Se lo si desidera, è possibile eliminare la vite centrale (Serie 200, 300 e 400).

Indicazioni sulla resistenza del prodotto

(per assisterVi nella scelta del prodotto, sono disponibili campionature di prova)

Carico massimo di funzionamento: 5560 N
Carico di rottura medio: 9340 N

Coppia massima suggerita di serraggio delle viti: 2,3 N.m.

• I prodotti contrassegnati con questo simbolo sono a stock salvo venduto presso una o più sedi Southco. Se i prodotti non sono disponibili nello stabilimento più vicino, occorre preventivare un certo tempo per la spedizione da un altro stabilimento.